意匠登録済み
登録第 1605637 号

kanamoto

建込み作業の圧倒的な効率化を実現。

ウォールリフター

厚くて長い間仕切パネルなどの建込み作業を、安全かつ効率的に行えるバッテリー式の「ウォールリフター」。フォークリフトが入れないような狭い現場でも、自走式・コンパクトサイズの当機ならスムーズな揚重が可能です。排ガスを発生しない環境性の高さも特長のひとつ。最大360kgの吊揚荷重を誇り、鉄骨建方などにも対応することができます。

☑ 最大360kgの吊揚荷重

☑ 運搬が簡単なコンパクトサイズ

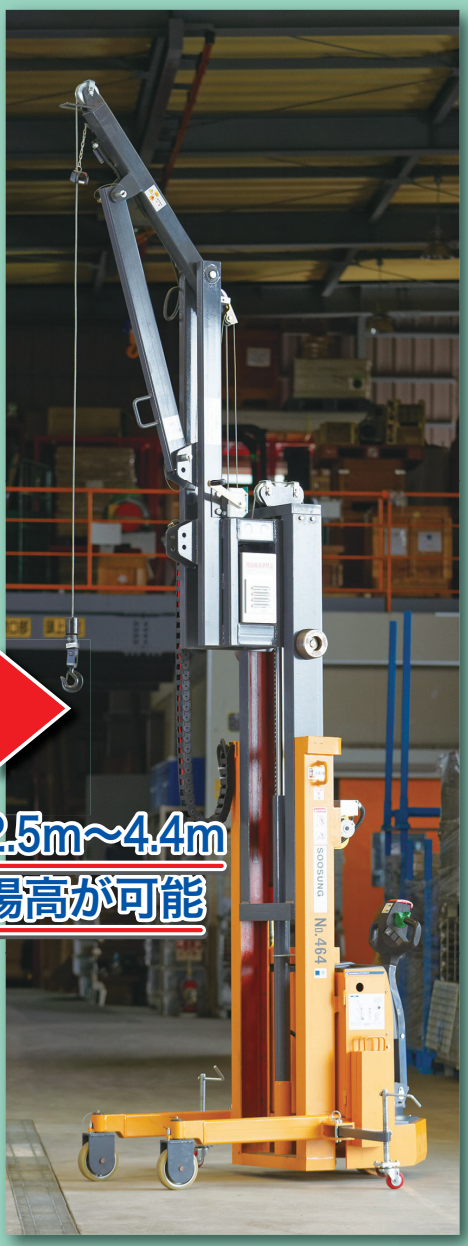

☑ 約2.5m～4.4mの揚高が可能

☑ バッテリー駆動・自走式

☑ 狭い現場でも効率的な作業が可能

仕様：ウォールリフター（ALC-360）

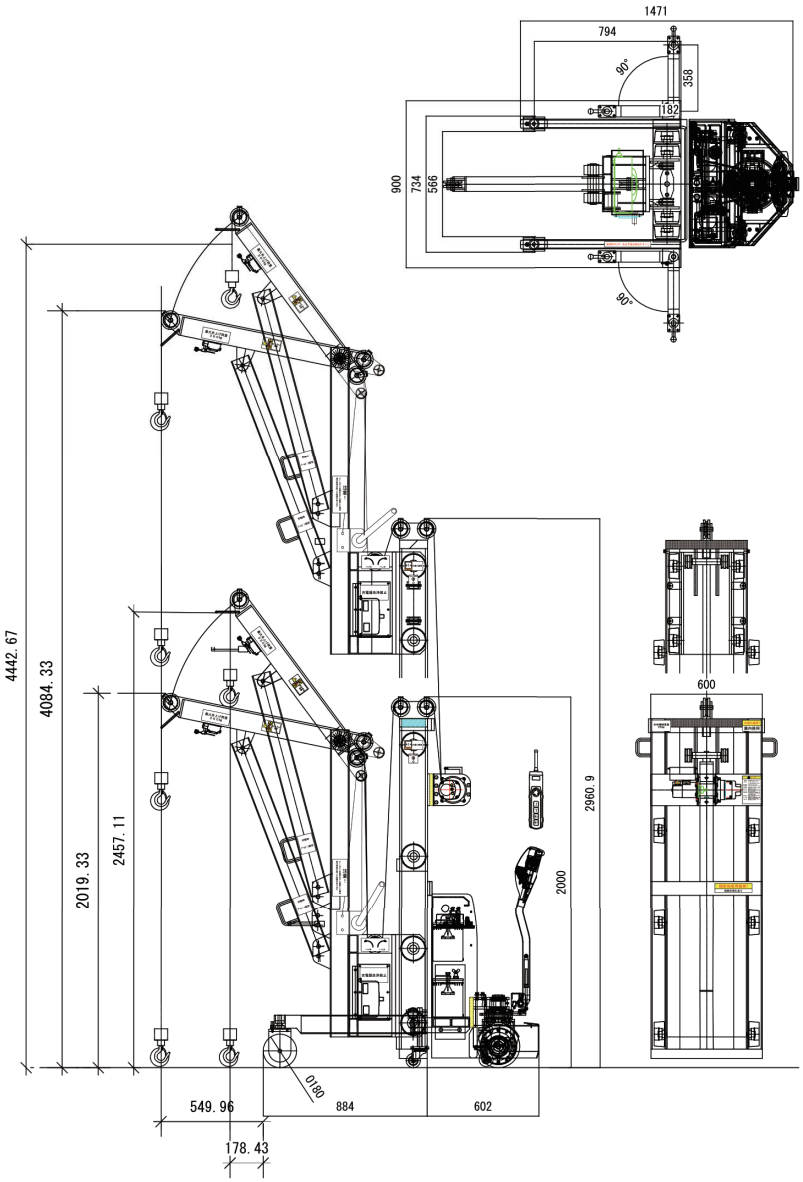

型　　式	SLC-360	
最大荷重	360	kg
本体重量	880	kg
標準揚高	2457～4048	mm
	2894～4442	mm
全　　長	1471	mm
全　　高	2000	mm
全　　幅	950	mm
シリンダ	φ60×1045st	mm
前　　輪	φ180	mm

上昇速度	空荷時	80
	負荷時	70
走行速度	空荷時	4~5
	負荷時	3~4
ドライブモータ		3AC 15Vx 0.6kw
油圧モータ		24V×2.2kw
バッテリー		24V×85Ah
バッテリー充電		AC 1φx110V 50Hz
色		SOOSUNG STANDARD

※本製品は意匠登録済みです。

kanamoto
株式会社カナモト
ニュープロダクツ室
〒105-0012 東京都港区芝大門１丁目７番地７ 浜松町Kビル
TEL 03-5408-5605　FAX 03-3431-6730